SEZIONE A–A
SCALA 1:10

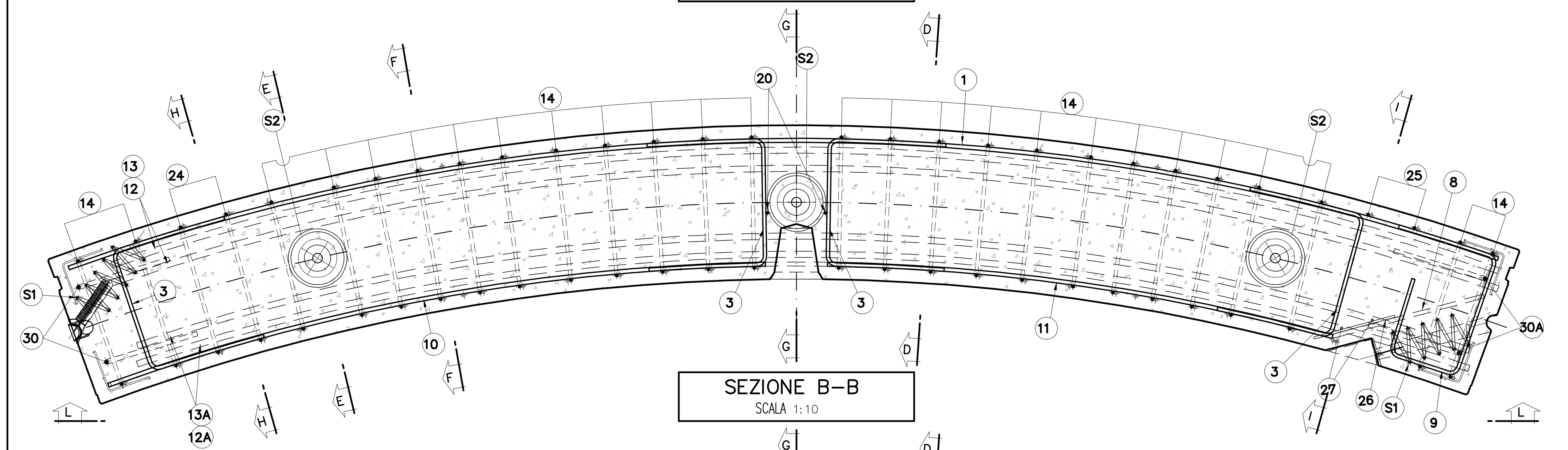

SEZIONE B–B
SCALA 1:10

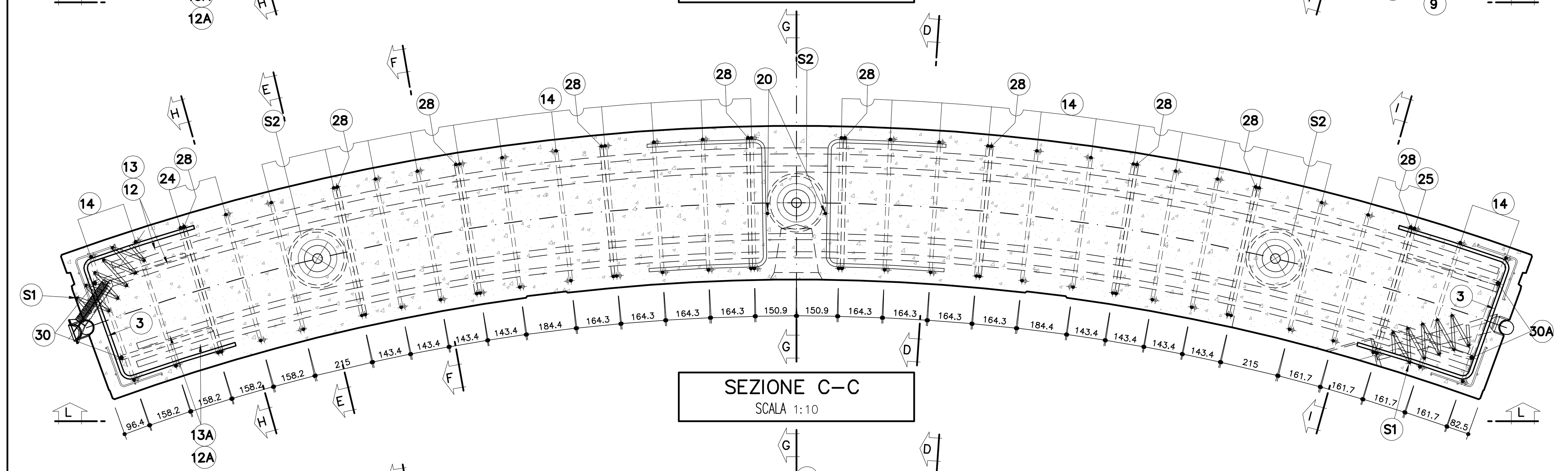

SEZIONE C–C
SCALA 1:10

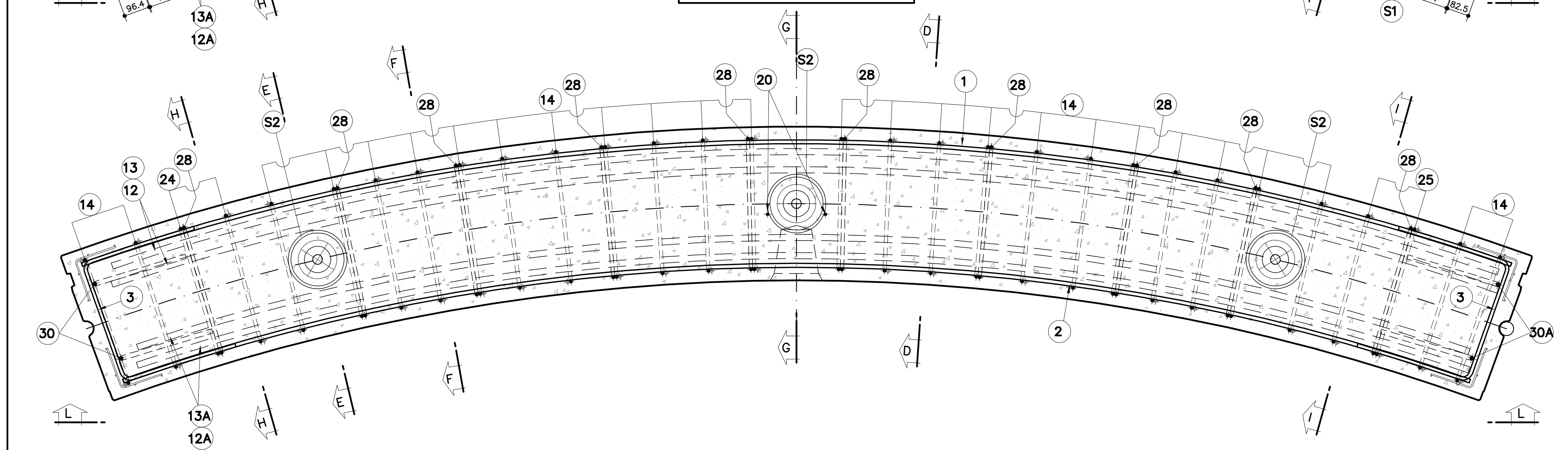

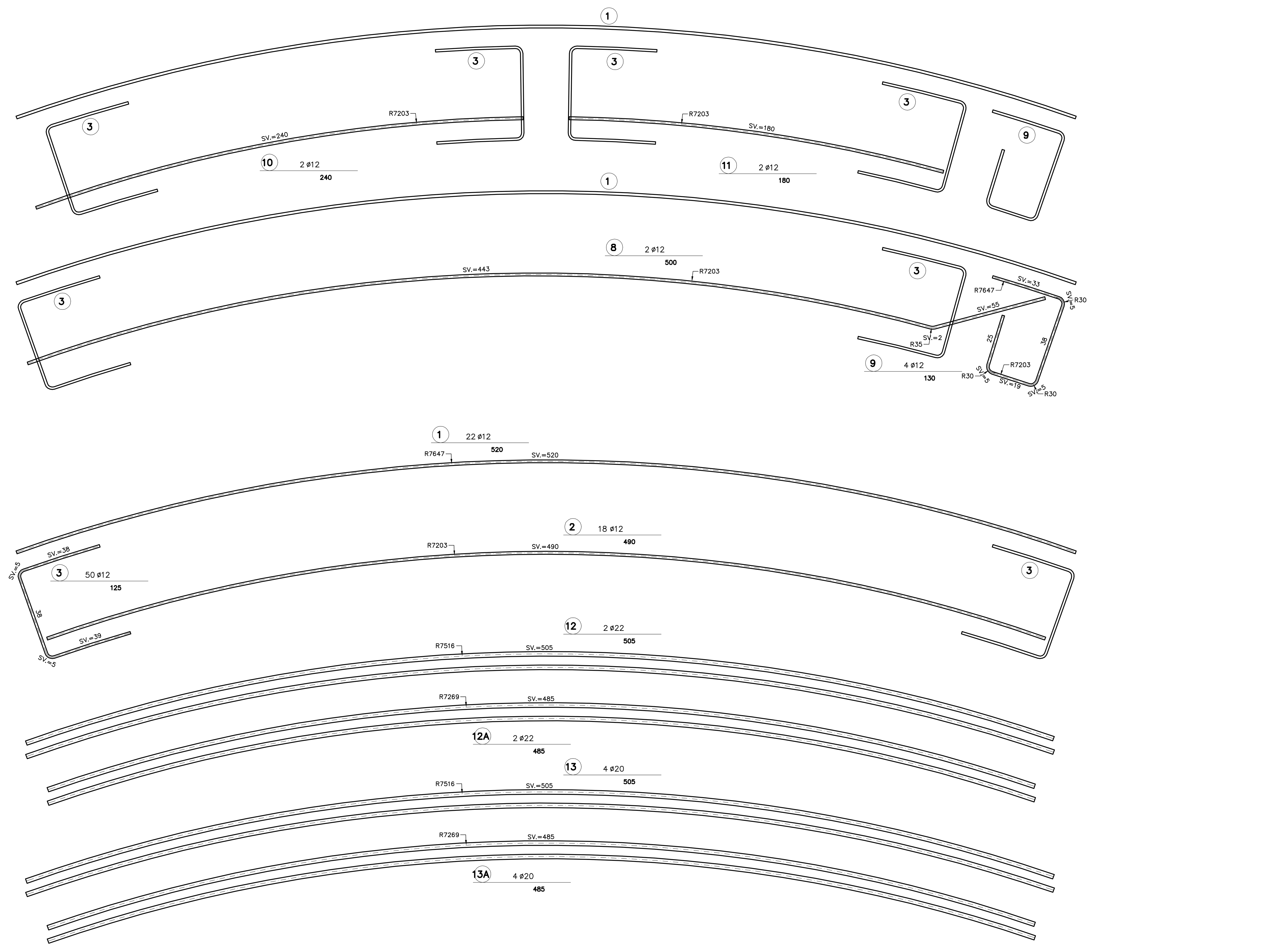

ELIMINATO MARCHE 4–5–6–7–17–18–19–21–22–23–29

CARATTERISTICHE DEI MATERIALI E SPECIFICHE TECNICHE	
CLS STRUTTURALE	Classe di resistenza: C 35/45 Rck >= 50 MPa
ACCIAIO	B 450 C
COPRIFERRO MIN.	25mm RETE ELETTROSALDATA 35mm ARMATURA SECONDARIA 40mm ARMATURA PRINCIPALE

RETE ELETTROSALDATA
SCHEMA TIPOLOGICO MONTAGGIO PANNELLI

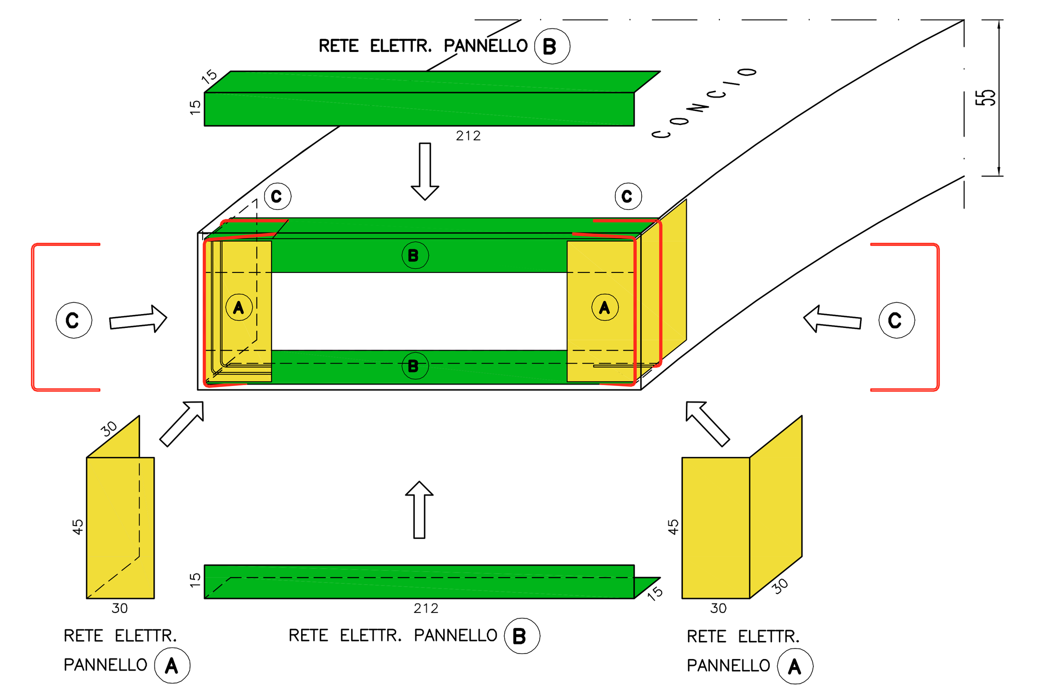

NOTA

IN ALTERNATIVA SI POTRÀ PREVEDERE L'IMPIEGO DI UNA PROTEZIONE DEGLI SPIGOLI CON ELEMENTI IN VETRORESINA, DI LATO 45 CM, REALIZZATI MEDIANTE BARRE DI DIAMETRO 5 MM DISPOSTE A MAGLIA 8÷10 CM.

SEZIONE X–X
SCALA 1:5

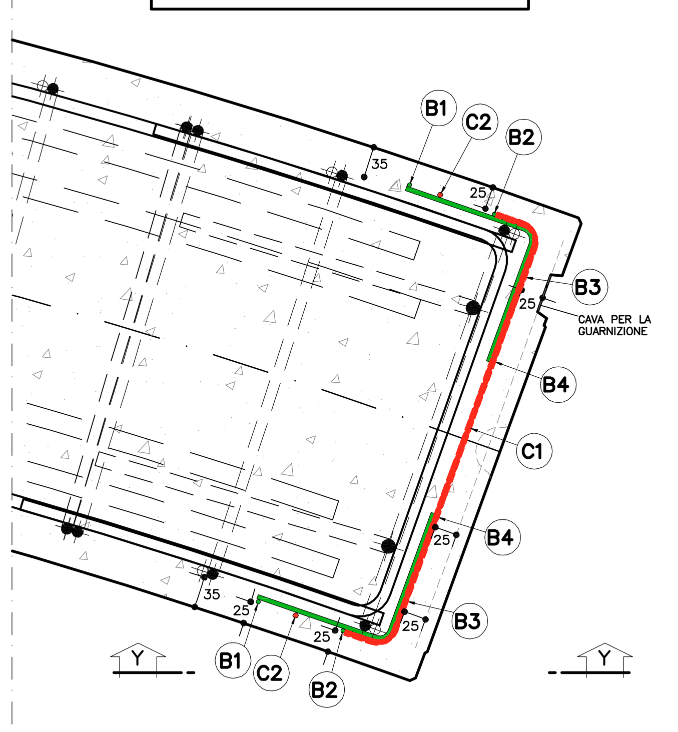

SEZIONE Y–Y
SCALA 1:5

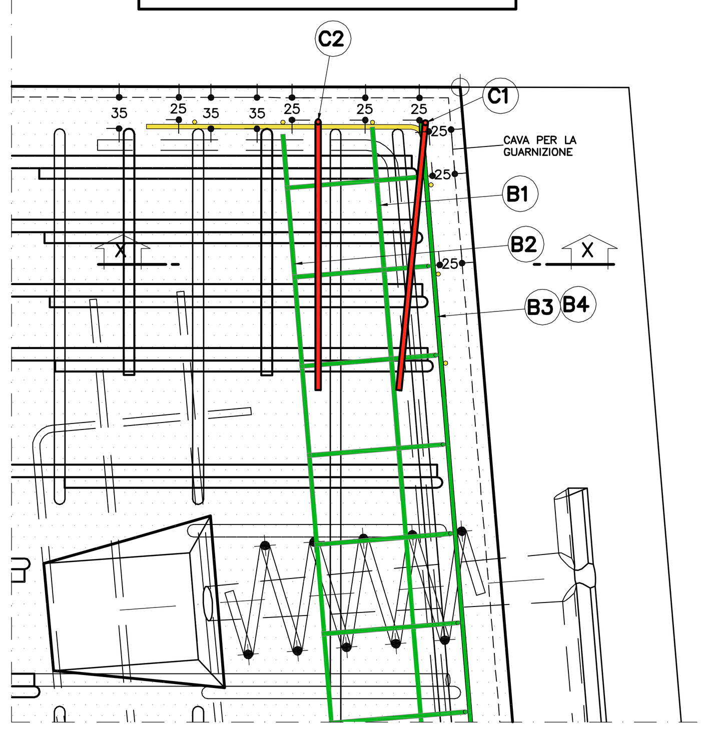

A RETE ELETTROSALDATA ø5/10x10

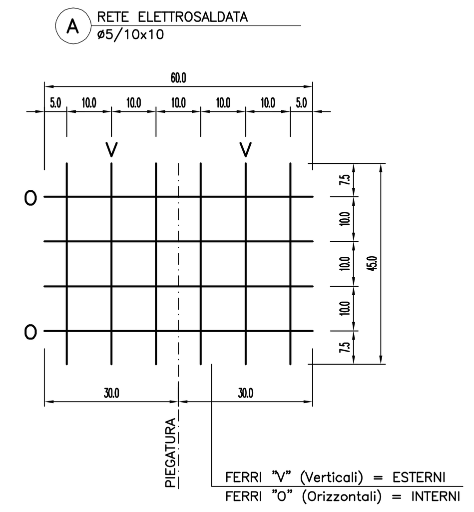

FERRI "V" (Verticali) = ESTERNI
FERRI "O" (Orizzontali) = INTERNI

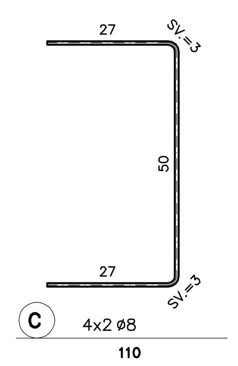

C 4x2 ø8 110

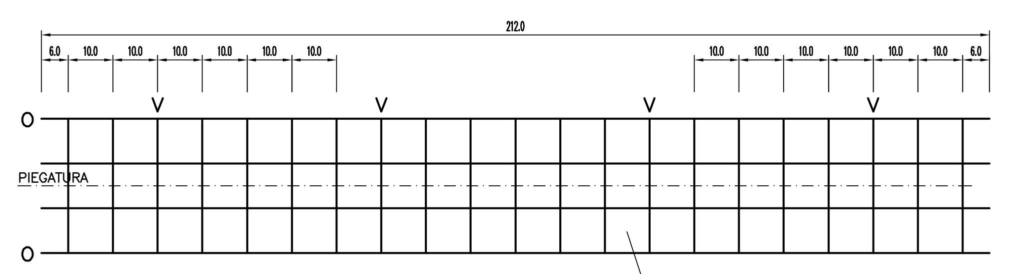

B RETE ELETTROSALDATA ø5/10x10

FERRI "V" (Verticali) = INTERNI
FERRI "O" (Orizzontali) = ESTERNI

autostrade per l'italia

AUTOSTRADA (A1) : MILANO – NAPOLI
TRATTO : BARBERINO – FIRENZE NORD

AMPLIAMENTO ALLA TERZA CORSIA
BARBERINO DI MUGELLO – INCISA VALDARNO

LOTTO 2

PERIZIA DI VARIANTE N.1

A1 – NUOVA CARREGGIATA SUD

GN12 – GALLERIA SANTA LUCIA
RIVESTIMENTO GALLERIA
ANELLO IN CONCI PREFABBRICATI
ARMATURA TIPO "2" CONCIO G TAVOLA 2/2

IL RESPONSABILE PROGETTAZIONE SPECIALISTICA
Ing. Simona COMI
Ord. Ingg. MILANO N.18014
RESPONSABILE UFFICIO TUN

IL RESPONSABILE INTEGRAZIONE PRESTAZIONI SPECIALISTICHE
Ing. Carlo LOMBARDI
Ord. Ingg. ANCONA N. 3957
IL DIRETTORE DEI LAVORI

IL DIRETTORE TECNICO
Ing. Giulio GHEZZI
Ord. Ingg. PESARO–URBINO N. 1768

CODICE IDENTIFICATIVO: 3 1 0 1 8 2 0 8 9 9 – – – – – – GN12 – – – – – – DTUN1020 – 1

Ordinatore: SCALA: VARIE

SOSTITUISCE RIFERIMENTO ELABORATO: — SUPPORTO SPECIALISTICO:

REVISIONE: n. PV1 data OTTOBRE 2017

REDATTO: VERIFICATO:

spea ENGINEERING gruppo Atlantia

VISTO DEL COMMITTENTE
autostrade per l'italia
IL RESPONSABILE UNICO DEL PROCEDIMENTO
Ing. Giuseppe DI GIULIO

VISTO DEL CONCEDENTE
Ministero delle Infrastrutture e dei Trasporti

IL PRESENTE DOCUMENTO NON POTRÀ ESSERE COPIATO, RIPRODOTTO O ALTRIMENTI PUBBLICATO, IN TUTTO O IN PARTE, SENZA IL CONSENSO SCRITTO DELLA SOC. AUTOSTRADE PER L'ITALIA S.P.A. OGNI UTILIZZO NON AUTORIZZATO SARÀ PERSEGUITO A NORMA DI LEGGE.
THIS DOCUMENT MAY NOT BE COPIED, REPRODUCED OR PUBLISHED, EITHER IN PART OR IN ITS ENTIRETY, WITHOUT THE WRITTEN PERMISSION OF SOC. AUTOSTRADE PER L'ITALIA S.P.A. UNAUTHORIZED USE WILL BE PROSECUTED BY LAW.