FATTORE DI PLOTTAGGIO : 1 = 1 UNITA' DI MISURA : M FILE STAMPA : Standard SPEA BN.ctb

SEZIONE A–A
SCALA 1:10

SEZIONE B–B
SCALA 1:10

SEZIONE C–C
SCALA 1:10

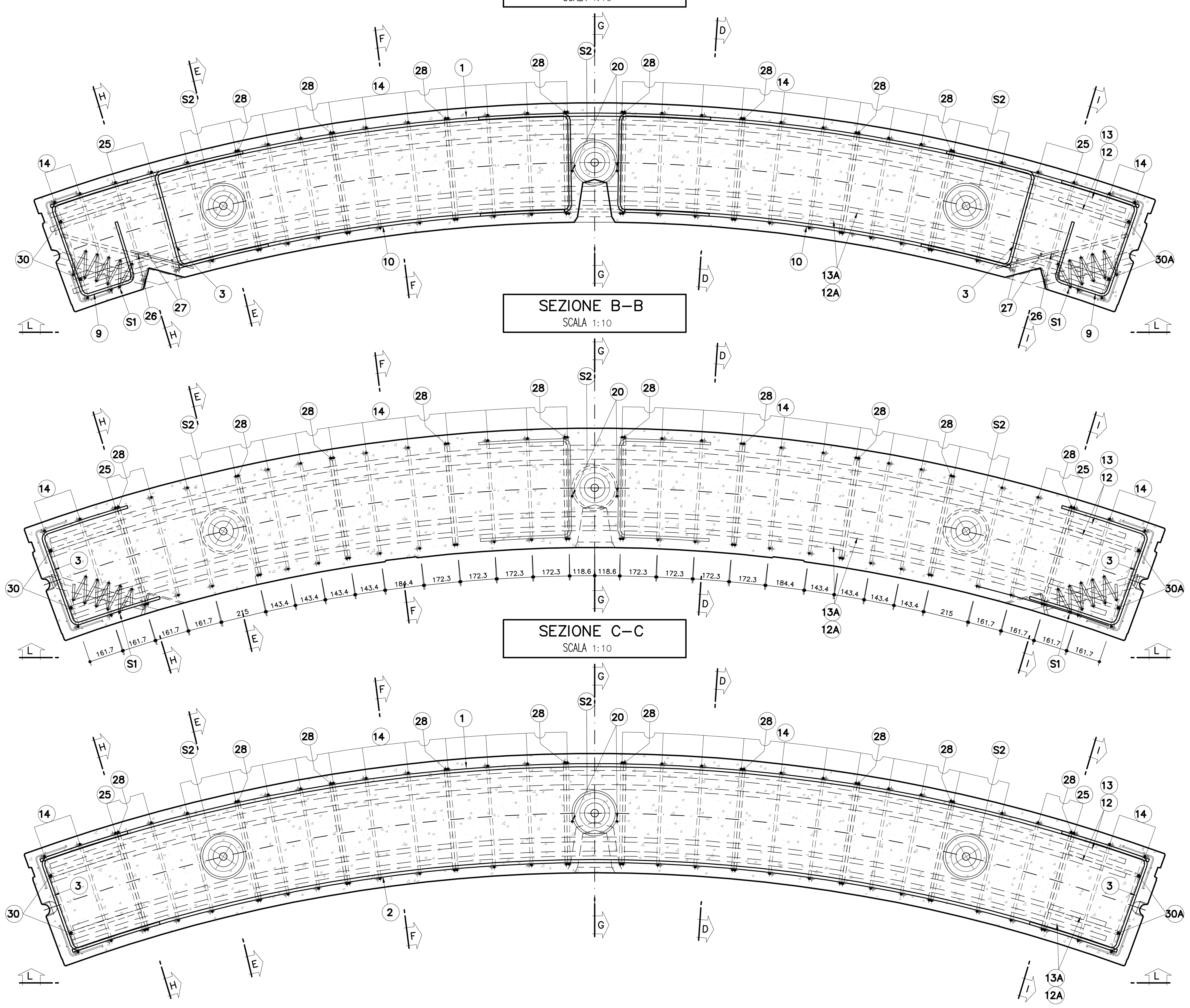

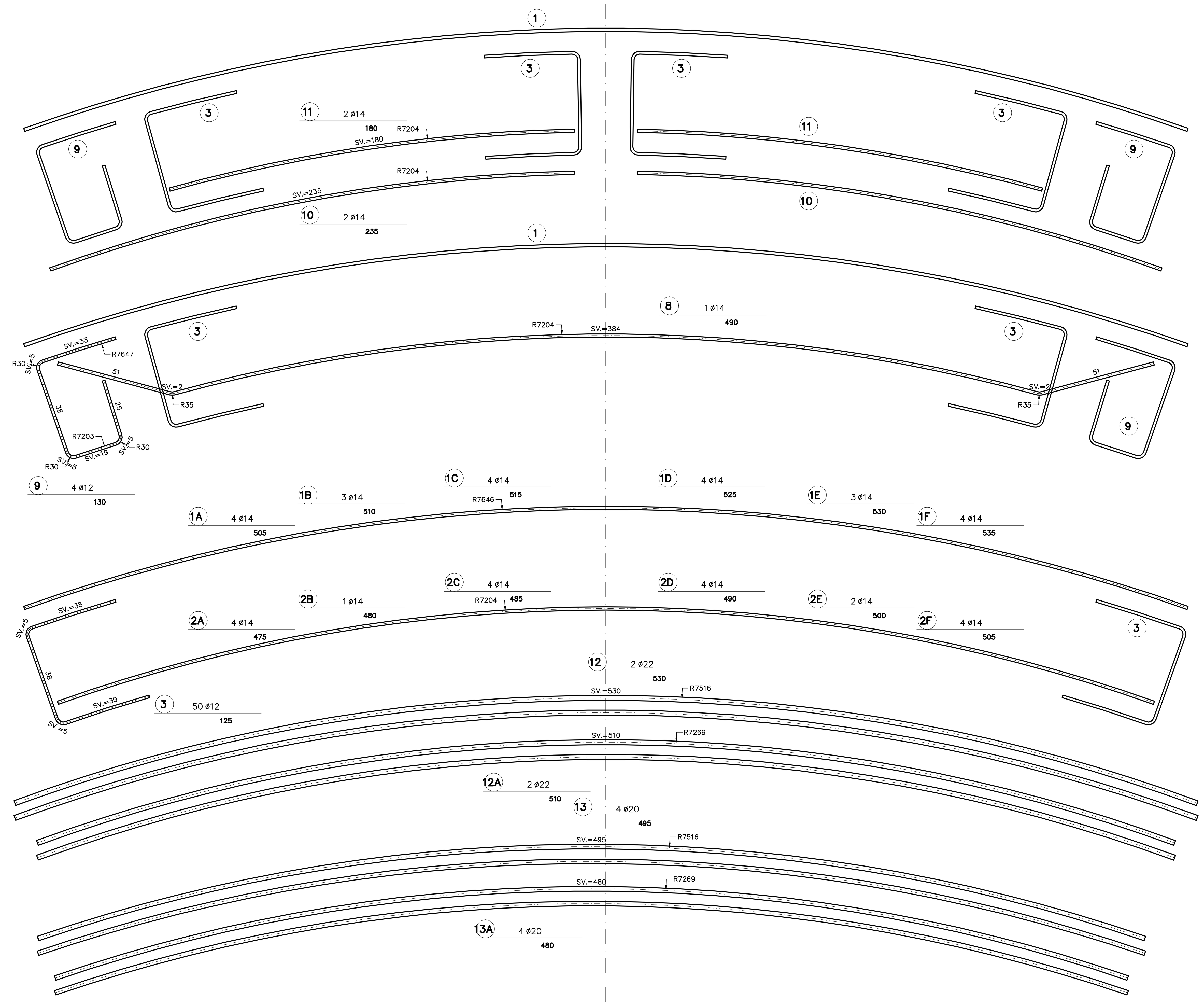

ELIMINATO MARCHE 4–5–6–7–17–18–19–21–22–23–29	
CARATTERISTICHE DEI MATERIALI E SPECIFICHE TECNICHE	
CLS STRUTTURALE	Classe di resistenza: C 40/50 Rck >= 50 MPa
ACCIAIO	B 450 C
COPRIFERRO MIN.	25mm RETE ELETTROSALDATA 35mm ARMATURA SECONDARIA 40mm ARMATURA PRINCIPALE

RETE ELETTROSALDATA
SCHEMA TIPOLOGICO MONTAGGIO PANNELLI

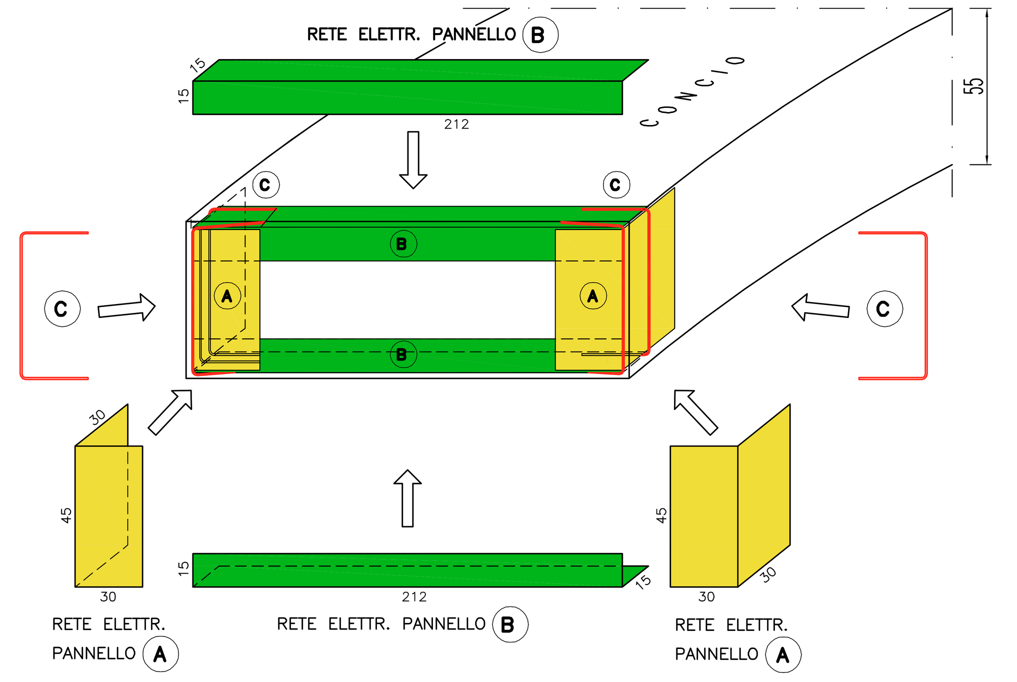

NOTA

IN ALTERNATIVA SI POTRÀ PREVEDERE L'IMPIEGO DI UNA PROTEZIONE DEGLI SPIGOLI CON ELEMENTI IN VETRORESINA, DI LATO 45 CM, REALIZZATI MEDIANTE BARRE DI DIAMETRO 5 MM DISPOSTE A MAGLIA 8÷10 CM.

SEZIONE X–X
SCALA 1:5

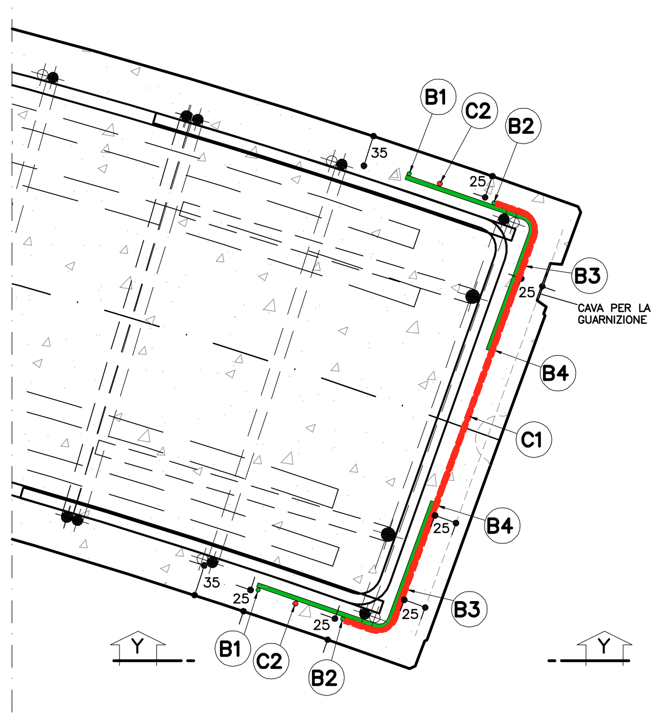

SEZIONE Y–Y
SCALA 1:5

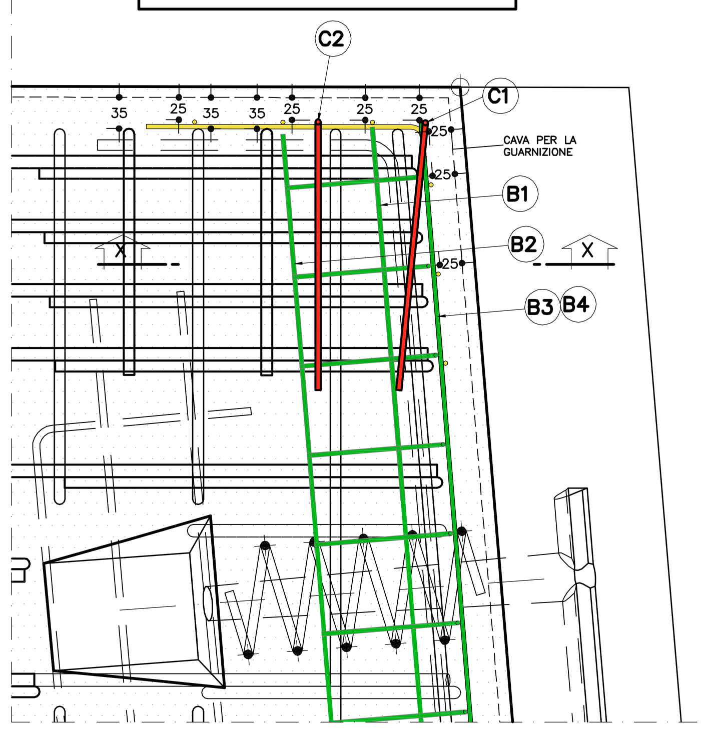

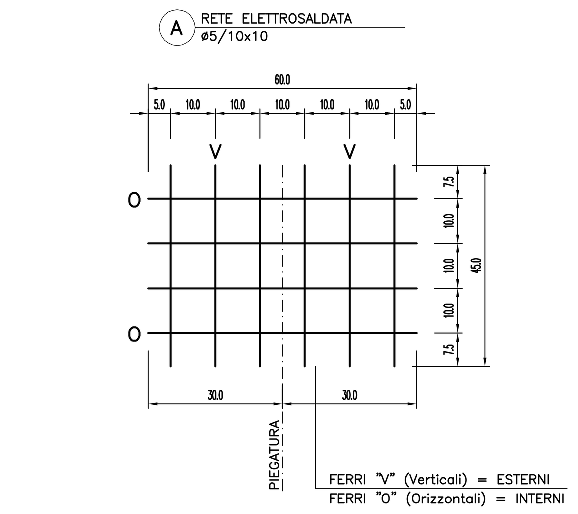

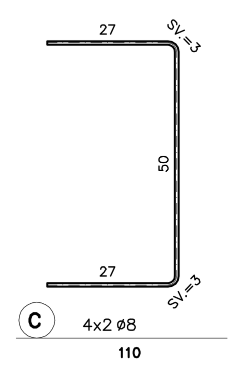

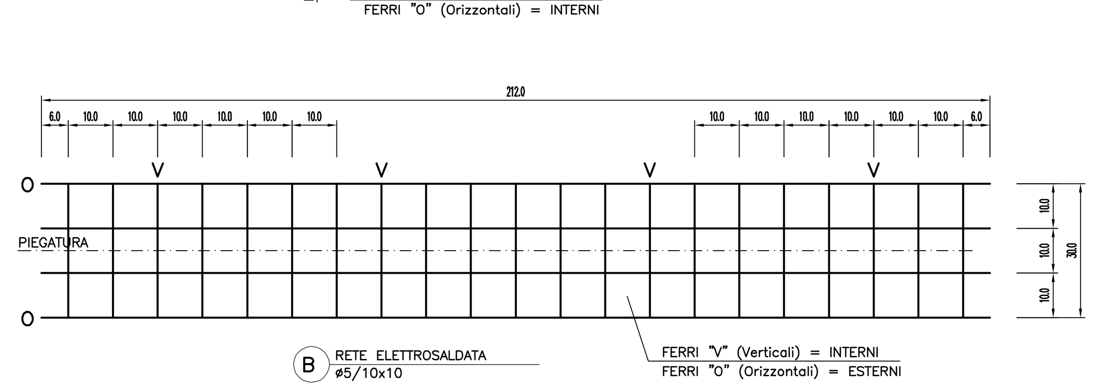

autostrade // per l'italia

AUTOSTRADA (A1) : MILANO – NAPOLI

TRATTO : BARBERINO – FIRENZE NORD

AMPLIAMENTO ALLA TERZA CORSIA
BARBERINO DI MUGELLO – INCISA VALDARNO

LOTTO 2

PERIZIA DI VARIANTE N.1

A1 – NUOVA CARREGGIATA SUD

GN12 – GALLERIA SANTA LUCIA
RIVESTIMENTO GALLERIA
ANELLO IN CONCI PREFABBRICATI
ARMATURA TIPO "1" CONCIO F TAVOLA 2/2

IL RESPONSABILE PROGETTAZIONE SPECIALISTICA	IL RESPONSABILE INTEGRAZIONE PRESTAZIONI SPECIALISTICHE	IL DIRETTORE TECNICO
Ing. Simona COMI Ord. Ingg. MILANO N.18014 RESPONSABILE UFFICIO TUN	Ing. Carlo LOMBARDI Ord. Ingg. ANCONA N. 3957 IL DIRETTORE DEI LAVORI	Ing. Giulio GHEZZI Ord. Ingg. PESARO–URBINO N. 1768

CODICE IDENTIFICATIVO: 3 1 0 1 8 2 0 8 9 9 – – – – – – GN12 – – – – – DTUN1014 – 1

Ordinatore: — SCALA: VARIE

REVISIONE n.	data
PV1	OTTOBRE 2017

SOSTITUISCE RIFERIMENTO ELABORATO: — SUPPORTO SPECIALISTICO:

spea ENGINEERING gruppo Atlantia

REDATTO: VERIFICATO:

VISTO DEL COMMITTENTE: autostrade // per l'italia — IL RESPONSABILE UNICO DEL PROCEDIMENTO Ing. Giuseppe DI GIULIO

VISTO DEL CONCEDENTE: Ministero delle Infrastrutture e dei Trasporti

IL PRESENTE DOCUMENTO NON POTRÀ ESSERE COPIATO, RIPRODOTTO O ALTRIMENTI PUBBLICATO, IN TUTTO O IN PARTE, SENZA IL CONSENSO SCRITTO DELLA SOC. AUTOSTRADE PER L'ITALIA S.P.A. OGNI UTILIZZO NON AUTORIZZATO SARÀ PERSEGUITO A NORMA DI LEGGE.
THIS DOCUMENT MAY NOT BE COPIED, REPRODUCED OR PUBLISHED, EITHER IN PART OR IN ITS ENTIRETY, WITHOUT THE WRITTEN PERMISSION OF SOC. AUTOSTRADE PER L'ITALIA S.P.A. UNAUTHORIZED USE WILL BE PROSECUTED BY LAW.

367.03\16241202.DWG 19.10.16 – REV.00 MS